STUDNIA REWIZYJNA Ø 1500 Z KINETĄ: KD10

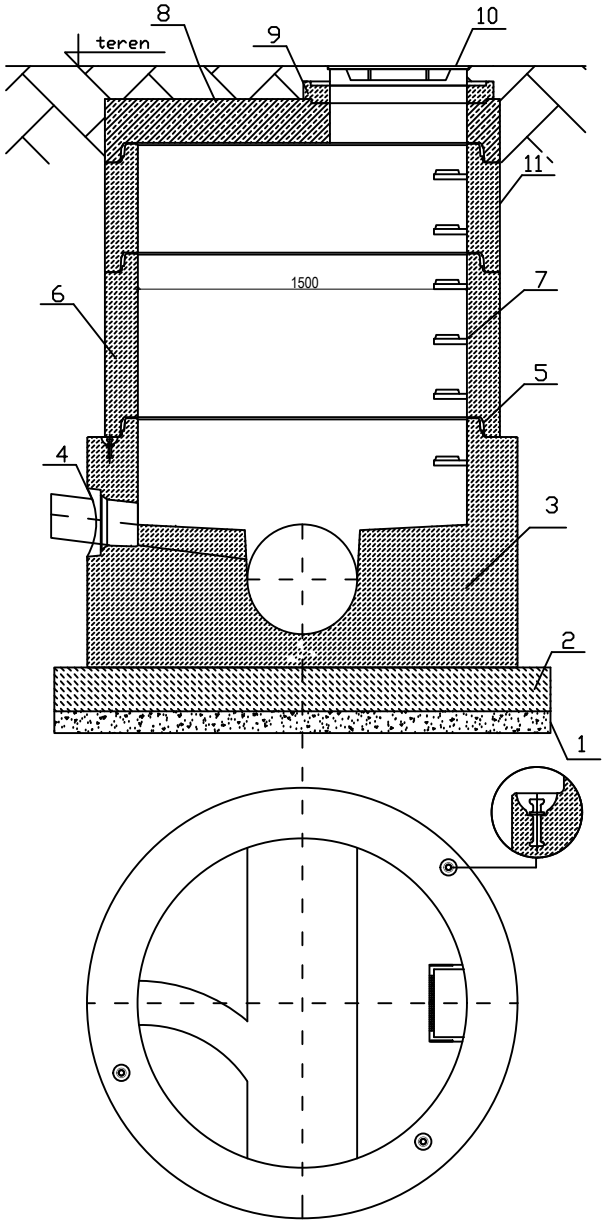

STUDNIA REWIZYJNA Ø 1500 Z OSADNIKIEM: KD13, KD23, KD26, KD29, KD32

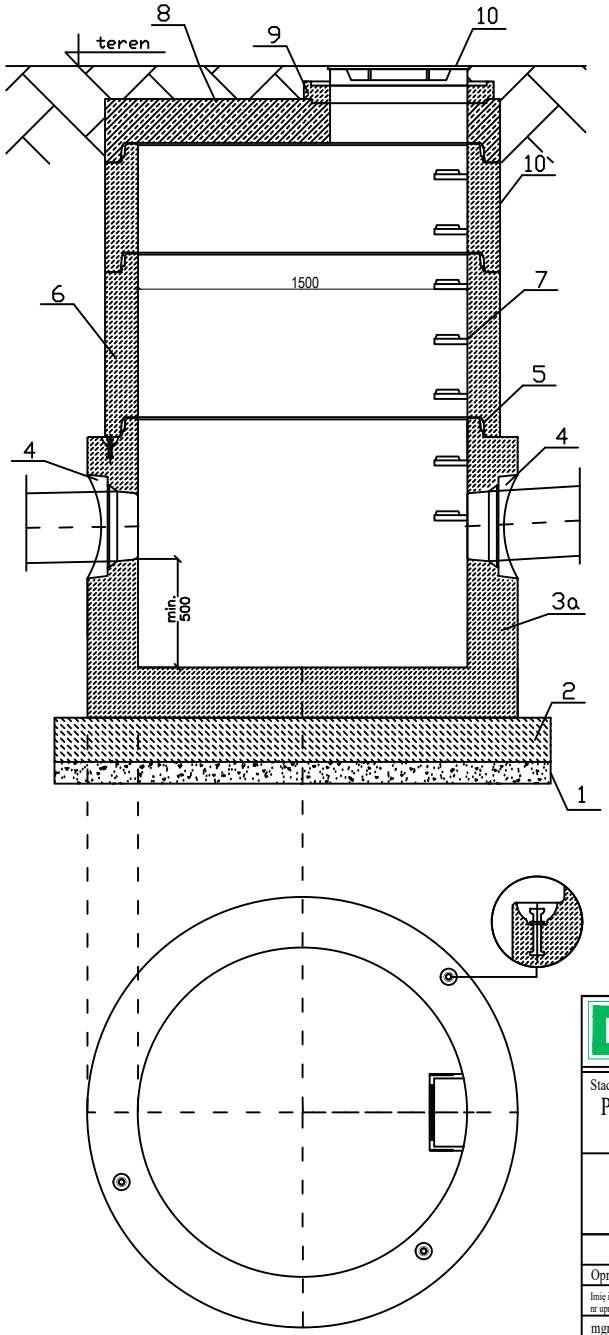

1.Podsypka piaskowa

2.Podbudowa z chudego betonu C12/15

3.Dennica z kinetą monolityczną.
3a. Dennica z kinetą ":ślepą" osadnikiem.
Elementy 3 i 3a wykonane jako jednolite odlewy z betonu samozagęszczalnego (SCC), dojrzewający w formie.

4.Przejścia szczelne systemowe w postaci uszczelki zintegrowanej,uszczelki wklejanej w gniazdo w ścianie dennicy lub gniazda na rurę z uszczelką na bosym końcu.

5.Połączenie elementów studni przy pomocy uszczelki gumowej i pasty poślizgowej

6.Kręgi betonowe wibroprasowane.

7.Szerokie (podwójne) szczeble złazowe w kolorze żółtym, montowane w zakładzie prefabrykacji.
Układ stopni drabinkowy, w rozstawie pionowym 250mm. Konstrukcję stopnia stanowi rdzeń stalowy
w otulinie tworzywowej, wg PN-EN13101:2004.

8.Pokrywa typu DIN wykonana z betonu SCC

9. Pierścienie regulacyjne betonowe lub tworzywowe.

10.Właz żeliwny KL. D400,
- w studniach KD11, KD14, KD25 i KD31- zastosować włazy z wypełnieniem betonowym

11.Opcjonalna izolacja elementów betonowch, przy klasie ekspozycji XA2 oraz XA3

Elementy betonowe wykonane w oparciu o normę PN-EN 1917:2002. Klasa betonu C35/45, wodoszczelność W8, mrozoodporność F150, nasiąkliwość do 4%.

Drogowskaz
M. Gwiazdowski, A. Sosnowski
ul. Elewatorska 13/22, 15-620 Białystok
tel. (085) 652 06 80, e-mail: drogowskaz-sc@o2.pl

Stadium :	Nazwa rysunku :	Rysunek nr :
P.W.	Studnia kanalizacji deszczowej betonowa Ø1500	S9
	Obiekt : Budowa drogi od strony zachodniej miasta Wysokie Mazowieckie od km 0+000,0 do km 1+114,95, wraz z budową skrzyżowania z DK 66 oraz budową towarzyszącej infrastruktury technicznej.	Data : 04.2020

BRANŻA SANITARNA

Opracował:		Sprawdził:	
Imię i nazwisko nr upr.:	Podpis:	Imię i nazwisko nr upr.:	Podpis:
mgr inż. Tomasz Łukowski PDL/0141/POOS/13		mgr inż. Wojciech Gołaszewski PDL/0140/POOS/10	